RY/SRY 1100

AUTOBETONIERA

Autotelaio a 3 assi
Cabina corta
Motorizzazione: PTO o Motore ausiliario

Dati tecnici

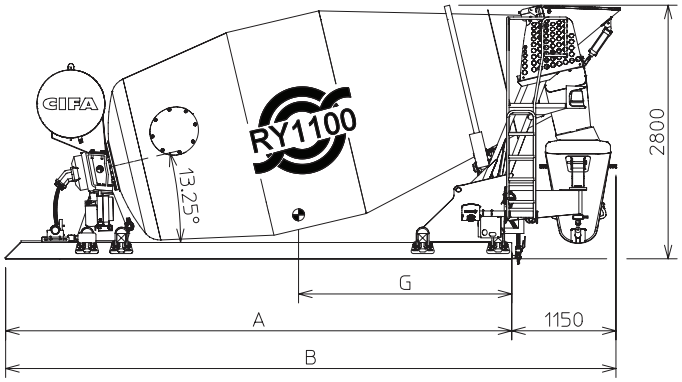

Motorizzazione

Capacità nominale	m³	**10**
Volume geometrico	m³	**14,3**
Coefficiente di riempimento	%	**68**
Velocità di rotazione	r.p.m.	**0-14**
Diametro	mm	**2300**
Rulli di rotolamento	n°	**4**
Portata pompa acqua	l/min	**400**
Pressione pompa acqua	bar	**3,5**
Scala contatore acqua	l	**0-500**
Capacità serbatoio acqua	l	**800**

Motorizzazione

Presa di forza	modello	**RY**
Motore ausiliario	modello	**SRY**

Motorizzazione

		RY	SRY
Lunghezza telaio (A)	mm	**5600**	**5650**
Lunghezza max (B)	mm	**6800**	**6850**
Baricentro (G)	mm	**2310**	**2650**
Altezza max	mm	**2800**	
Larghezza max	mm	**2395**	
Peso complessivo a vuoto	Kg	**4444**	**5094**

Dati tecnici e caratteristiche sono soggetti a modifiche senza preavviso.

RY/SRY 1100

AUTOBETONIERA

Autotelaio a 3 assi
Cabina corta
Motorizzazione: PTO o Motore ausiliario

Allestimento

Le betoniere serie “RY” e “SRY” sono concepite con linea morbida e compatta. La gamma “RY” è azionata col sistema in presa di forza dal motore sul veicolo, mentre la gamma “SRY” è azionata dal motore ausiliario montato sul controtelaio-betoniera.

Dotazione di serie

- Telaio di base diritto o sagomato (S355J2H)
- Tamburo in acciaio antiusura S355JR, con spessori:
  - fondo mm 7
  - fasce e coni mm 5-5-5-4
  - eliche mm 5-5-4-3
- Protezione antiusura eliche 25x8 mm
- Due passi d’uomo
- Rulli di rotolamento diam. 250 mm con supporto a bilancino
- Riduttore centrale
- Serbatoio acqua, capacità 800 l + serbatoio olio 70 litri
- Contatore acqua
- Due lance di lavaggio (una a terra con innesto rapido, una sulla pedana scaletta)
- Innesto rapido acqua da ambo i lati
- Manometro rilevamento consistenza calcestruzzo
- Doppi comandi elettroidraulici (una pulsantiera in cabina camion e una posteriore, asportabile, con 3 m di cavo)
- Due tronchi canala supplementari, con supporti di fissaggio su controtelaio
- Eliche sbordate, a quattro principi nel punto di scarico
- Lamiere antiusura su tramoggia di carico e canala di scarico
- Unità completamente sabbiata e protetta con fondo antiruggine
- Montaggio su autotelaio e verniciatura monocolore
- Collaudo motorizzazione
- Lampeggiante posteriore
- Sistema di controllo CSD 2.0 - Constant Speed Drive
- Parafanghi monoasse in plastica con paraspruzzi CIFA
- Pompa acqua e cilindro alza canala, azionati idraulicamente attraverso un distributore
- Scambiatore di calore
- Barra posteriore paraincastro ribaltabile omologata
- Pulsanti di emergenza Start/Stop per motore automezzo

Solo per versione “SRY”

- Motore ausiliario Deutz (Stage 3B) - 90 kW
- Quadro di comando completo con chiave d’accensione, indicatore temperatura olio motore e contaore

Accessori a richiesta

- Canala di scarico conica con terminale diam. 200 mm.
- Canala di scarico “SL 45”, sfilabile idraulicamente (lungh. 5,5 m)
- Serbatoio pressurizzato additivi (l 50)
- Impianto centralizzato manuale per ingrassaggio rulli ed anello di rotolamento
- Serie kit tubi oleodinamici d’emergenza
- Ulteriori due tronchi canala aggiuntivi fissati sul parafango
- Protezione in plastica paraspruzzi interno telaio
- Tappo “EKOS” antipolvere per chiusura tamburo
- Nastro trasportatore
- Verniciatura speciale
- Tamburo light in acciaio al Manganese
- Versione con serbatoio acqua pressurizzato:
  - Serbatoio acqua 800 litri pressurizzato
  - Pompa alza canala manuale
  - Scambiatore di calore con serbatoio olio da 30 litri

Struttura

Controtelaio e castelletti calcolati mediante “Analisi ad Elementi Finiti” (FEM). Macchina prodotta con attrezzature tecnologicamente all’avanguardia . Tamburo in versione “heavy-duty”, realizzato in tre fasce e con fondo ellittico. Alte capacità di mescolazione e massima resa grazie all’ottimale posizione delle eliche nel tamburo.

CIFA S.p.A.
via Stati Uniti d’America, 26
20030 Senago (Milano) - Italia
tel.: +39.02.990131 - fax: +39.02.9981157
www.cifa.com

RY-SRY_1100_ITA_0117